MARINE SEATING

PRODUCT CATALOGUE

船用座椅产品册





Passenger Seating / VIP Seating / Helm & Crew Seating

Public & Open-Deck Seating

2026

Company Profile

公司简介

Marine Passenger Seat Export Partner 船用乘客座椅出口供应

Taicang Jiuhui Trading Co., Ltd. is based in Taicang, Jiangsu, about 50 km from Shanghai. We focus on export supply and project coordination for marine passenger seats, ferry seats, reclining vessel seats, and helm or crew seating.

太仓九晖贸易有限公司位于江苏太仓，距离上海约50公里，专注船用乘客座椅、渡轮座椅、可调靠背座椅及驾驶 / 船员座椅的出口供应与项目协调。

Experience & Product Support 行业经验与产品支持

Our team brings over 20 years of industry experience and has served more than 50 countries. Our range includes CCS/BV certified seat models, with support for OEM customization, seating layouts, upholstery and accessories.

团队拥有20年以上行业经验，服务50多个国家和地区，产品覆盖CCS / BV认证型号，并支持OEM定制、座椅布局、面料与选配配置确认。

From Enquiry to Delivery 从询盘到交付

We support specification confirmation, quotations, production follow-up, inspection, documents and shipment. Common trade terms include FOB, CIF, EXW and DDP. Seat proposals are prepared according to vessel type, cabin layout, quantity and destination port.

我们协助客户完成技术确认、报价、生产跟进、验货、单证和发运。常用贸易条款包括FOB、CIF、EXW、DDP，可根据船型、舱室布局、数量和目的港提供座椅配置建议。

PROJECT WORKFLOW 项目流程

01 Enquiry / 询盘

Vessel type, seat family, quantity and destination.

船型、座椅类别、数量和目的港。

02 Specification / 规格确认

Drawings, upholstery, accessories and trade terms.

图纸、面料、选配配置及贸易条款。

03 Production / 生产跟进

Order confirmation and manufacturing progress.

确认订单并持续沟通生产进度。

04 Shipment / 验货发运

Inspection, documentation and Shanghai shipment.

验货、单证及上海港发运。

Product Index

产品索引

JH-MS-1001	Ferry Seat 渡轮座椅	05
JH-MS-1002	Ferry Passenger Seat 客轮乘客座椅	06
JH-MS-1003	Marine Seat 船舶座椅	07
JH-MS-1004	Marine Seat 船舶座椅	08
JH-MS-1005	Ferry Seat 渡轮座椅	09
JH-MS-1006	Ferry Seat 渡轮座椅	10
JH-MS-1007	PU Passenger Seat PU乘客座椅	11
JH-MS-1008	Stainless Steel Marine Seat 不锈钢船舶座椅	12
JH-MS-1009	Passenger Ship Seat 客轮座椅	13
JH-MS-1010	Passenger Ship VIP Seat 客轮VIP船舶座椅	14
JH-MS-1011	Single Functional Electric Recliner Sofa 单人功能性沙发电动躺椅	15
JH-MS-1012	Marine Outdoor Seat 船舶户外座椅	16
JH-MS-1013	Marine Outdoor Seat 船舶户外座椅	17
JH-MS-1014	Marine Open Deck Seat 船用露天甲板座椅	18
JH-MS-1015	Marine Public Seats 船舶公用座椅	19
JH-MS-1016	Ship Seat Soft Padded Booth 船舶座椅软包卡座	20
JH-MS-1017	High-Performance Marine Shock-Absorbing Driver Seat 高性能船用减震驾驶座椅	21
JH-MS-1018	Multi-Function Height-Adjustable Pilot Chair 多功能升降领航椅	22
JH-MS-1019	Rail Shock-Absorbing Flagship Safe Helm Seat 轨道减震旗舰安全驾驶椅	23
JH-MS-1020	Marine Passenger Seat 船用乘客座椅	24
JH-MS-1021	High-Back Fixed Passenger Seat 高背固定式乘客座椅	25
JH-MS-1022	Fixed Passenger Seat 固定式乘客座椅	26
JH-MS-1023	Passenger Seat with Solid Armrests 实心扶手乘客座椅	27
JH-MS-1024	Reclining Passenger Seat with Tray Option 餐板可选式可调乘客座椅	28

Product Index

产品索引

JH-MS-1025	Reclining Passenger Seat with Open Armrests 轻型可调靠背乘客座椅	29
JH-MS-1026	Wide-Armrest Reclining Passenger Seat 宽扶手可调乘客座椅	30
JH-MS-1027	Reclining Seat with Tray and Leg-Rest Options 餐板腿托可选式乘客座椅	31
JH-MS-1028	ABS Marine Passenger Seat ABS船用乘客座椅	32
JH-MS-1029	Stainless Steel Passenger Seat 不锈钢乘客座椅	33
JH-MS-1030	Mesh Marine Passenger Seat 网面船用乘客座椅	34
JH-MS-1031	Fixed Passenger Seat with Grab Handles 带手柄固定式乘客座椅	35
JH-MS-1032	Upholstered Fixed Passenger Seat 软包固定式乘客座椅	36
JH-MS-1033	High-Back Reclining Seat with Wide Armrests 高背宽扶手可调座椅	37
JH-MS-1034	Upholstered Reclining Seat with Wide Armrests 软包宽扶手可调座椅	38
JH-MS-1035	Tip-Up Marine Passenger Seat 上翻坐垫船用座椅	39
JH-MS-1036	Shock-Absorbing Jockey Seat 减震骑乘座椅	40
JH-MS-1037	Pedestal Shock-Absorbing Helm Seat 立柱式减震驾驶椅	41
JH-MS-1038	Fixed Passenger Seat with Padded Armrests 实心扶手固定式乘客座椅	42
JH-MS-1039	Reclining Passenger Seat with Leg-Rest Option 可调靠背腿托式乘客座椅	43
JH-MS-1040	Wall-Mounted Folding Seat 壁挂折叠座椅	44
JH-MS-1041	Compact Shock-Absorbing Jockey Seat 紧凑型减震骑乘座椅	45
JH-MS-1042	Mechanical Suspension Pilot Seat 机械悬浮减震驾驶椅	46
JH-MS-1043	Electric VIP Recliner 电动VIP躺椅	47
JH-MS-1044	Wingback Passenger Seat 翼型高背乘客座椅	48
JH-MS-1045	Upholstered Double Passenger Seat 软包双人乘客座椅	49

JH-MS-1001

Ferry Seat

渡轮座椅



OPTIONS 选配配置

• Adjustable backrest	可调椅背
• Alternative armrests	不同扶手
• Armrest covers	扶手盖板
• USB port	USB接口
• Life jacket bag	救生衣袋
• Life jacket box	救生衣箱
• Tray table	小餐板
• Seat belt	安全带

DIMENSIONS & VIEWS 尺寸与示意图

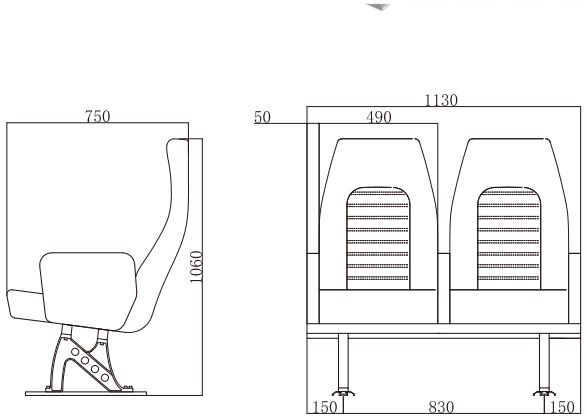



Double-seat height / width / depth 双人总高 / 总宽 / 总深	1060 / 1130 / 750 mm
Weight: 2 / 3 / 4 seats 双人 / 三人 / 四人重量	29 / 37 / 45 kg

Drawings show structure and layout. Dimensions follow the specification table and confirmed project drawings.
示意图用于结构与排布参考，尺寸以参数表及项目确认图纸为准。

JH-MS-1002

Ferry Passenger Seat

客轮乘客座椅



OPTIONS 选配配置

• Adjustable backrest	可调椅背
• Alternative armrests	不同扶手
• Armrest covers	扶手盖板
• USB port	USB接口
• Life jacket bag	救生衣袋
• Life jacket box	救生衣箱
• Tray table	小餐板
• Seat belt	安全带

DIMENSIONS & VIEWS 尺寸与示意图

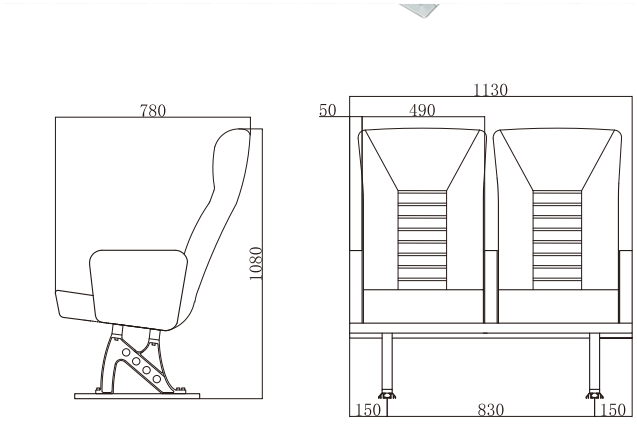



Double-seat height / width / depth 双人总高 / 总宽 / 总深	1080 / 1130 / 780 mm
Weight: 2 / 3 / 4 seats 双人 / 三人 / 四人重量	30 / 42 / 54 kg

Drawings show structure and layout. Dimensions follow the specification table and confirmed project drawings.
示意图用于结构与排布参考，尺寸以参数表及项目确认图纸为准。

JH-MS-1003

Marine Seat

船舶座椅



OPTIONS 选配配置

- Adjustable backrest 可调椅背
- Alternative armrests 不同扶手
- Armrest covers 扶手盖板
- USB port USB接口
- Life jacket bag 救生衣袋
- Life jacket box 救生衣箱
- Tray table 小餐板
- Seat belt 安全带

DIMENSIONS & VIEWS 尺寸与示意图

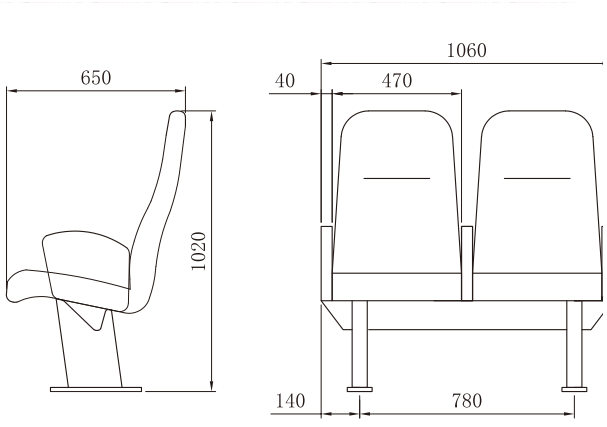



Double-seat height / width / depth 双人总高 / 总宽 / 总深	1020 / 1060 / 650 mm
Weight: 2 / 3 / 4 seats 双人 / 三人 / 四人重量	22 / 32 / 40 kg

Drawings show structure and layout. Dimensions follow the specification table and confirmed project drawings.
示意图用于结构与排布参考，尺寸以参数表及项目确认图纸为准。

JH-MS-1004

Marine Seat

船舶座椅



OPTIONS 选配配置

- Adjustable backrest 可调椅背
- Alternative armrests 不同扶手
- Armrest covers 扶手盖板
- USB port USB接口
- Life jacket bag 救生衣袋
- Life jacket box 救生衣箱
- Tray table 小餐板
- Seat belt 安全带

DIMENSIONS & VIEWS 尺寸与示意图

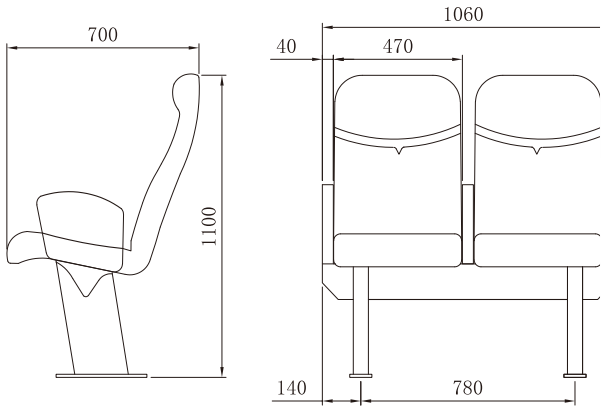



Double-seat height / width / depth 双人总高 / 总宽 / 总深	1100 / 1060 / 700 mm
Weight: 2 / 3 / 4 seats 双人 / 三人 / 四人重量	23 / 33 / 42 kg

Drawings show structure and layout. Dimensions follow the specification table and confirmed project drawings.
示意图用于结构与排布参考，尺寸以参数表及项目确认图纸为准。

JH-MS-1005

Ferry Seat

渡轮座椅



OPTIONS 选配配置

• Adjustable backrest	可调椅背
• Alternative armrests	不同扶手
• Armrest covers	扶手盖板
• USB port	USB接口
• Life jacket bag	救生衣袋
• Life jacket box	救生衣箱
• Tray table	小餐板
• Seat belt	安全带

DIMENSIONS & VIEWS 尺寸与示意图

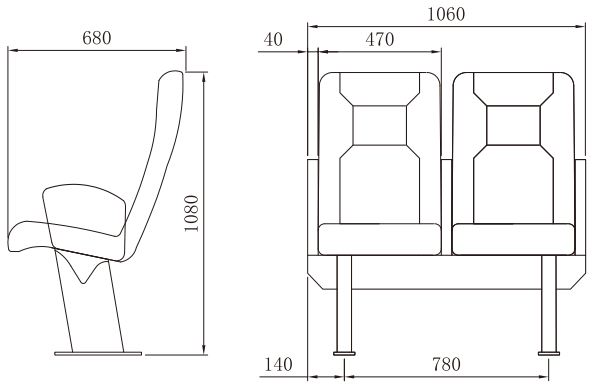



Double-seat height / width / depth 双人总高 / 总宽 / 总深	1080 / 1060 / 680 mm
Weight: 2 / 3 / 4 seats 双人 / 三人 / 四人重量	23 / 33 / 42 kg

Drawings show structure and layout. Dimensions follow the specification table and confirmed project drawings.
示意图用于结构与排布参考，尺寸以参数表及项目确认图纸为准。

JH-MS-1006

Ferry Seat

渡轮座椅



OPTIONS 选配配置

• Adjustable backrest	可调椅背
• Alternative armrests	不同扶手
• Armrest covers	扶手盖板
• USB port	USB接口
• Life jacket bag	救生衣袋
• Life jacket box	救生衣箱
• Tray table	小餐板
• Seat belt	安全带

DIMENSIONS & VIEWS 尺寸与示意图

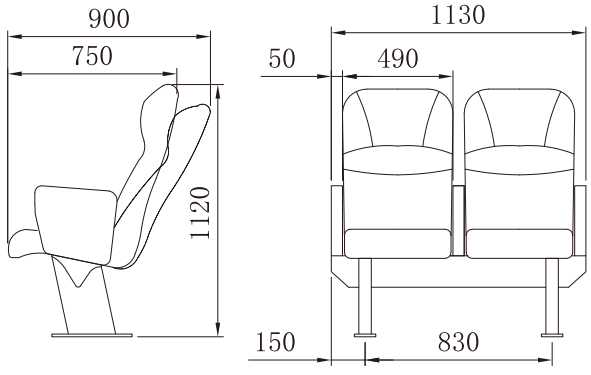



Double-seat height / width / depth 双人总高 / 总宽 / 总深	1120 / 1130 / 750 mm
Weight: 2 / 3 / 4 seats 双人 / 三人 / 四人重量	30 / 42 / 54 kg

Drawings show structure and layout. Dimensions follow the specification table and confirmed project drawings.
示意图用于结构与排布参考，尺寸以参数表及项目确认图纸为准。

JH-MS-1007

PU Passenger Seat

PU乘客座椅



OPTIONS 选配配置

• Alternative armrests	不同扶手
• Armrest covers	扶手盖板
• USB port	USB接口
• Life jacket bag	救生衣袋
• Life jacket box	救生衣箱
• Tray table	小餐板
• Seat belt	安全带

DIMENSIONS & VIEWS 尺寸与示意图

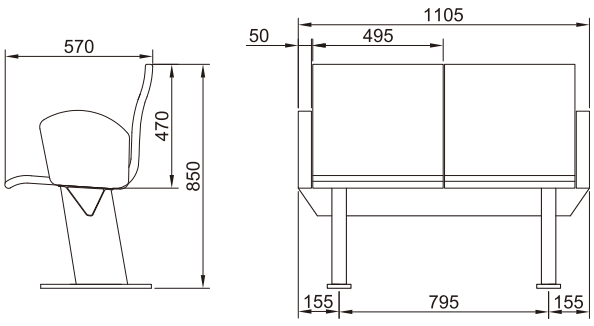



Double-seat height / width / depth 双人总高 / 总宽 / 总深	850 / 1105 / 570 mm
Weight: 2 / 3 / 4 seats 双人 / 三人 / 四人重量	30 / 43 / 56 kg

Drawings show structure and layout. Dimensions follow the specification table and confirmed project drawings.
示意图用于结构与排布参考，尺寸以参数表及项目确认图纸为准。

JH-MS-1008

Stainless Steel Marine Seat

不锈钢船舶座椅



OPTIONS 选配配置

- Alternative armrests 不同扶手
- Armrest covers 扶手盖板
- USB port USB接口
- Life jacket bag 救生衣袋
- Life jacket box 救生衣箱
- Tray table 小餐板
- Seat belt 安全带

DIMENSIONS & VIEWS 尺寸与示意图

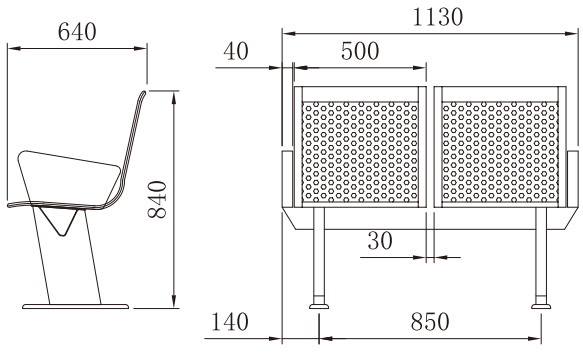



Double-seat height / width / depth 双人总高 / 总宽 / 总深	840 / 1130 / 640 mm
Weight: 2 / 3 / 4 seats 双人 / 三人 / 四人重量	21 / 29 / 37 kg

Drawings show structure and layout. Dimensions follow the specification table and confirmed project drawings.
示意图用于结构与排布参考，尺寸以参数表及项目确认图纸为准。

JH-MS-1009

Passenger Ship Seat

客轮座椅



OPTIONS 选配配置

• Alternative armrests	不同扶手
• Armrest covers	扶手盖板
• USB port	USB接口
• Life jacket bag	救生衣袋
• Life jacket box	救生衣箱
• Tray table	小餐板
• Seat belt	安全带

DIMENSIONS & VIEWS 尺寸与示意图

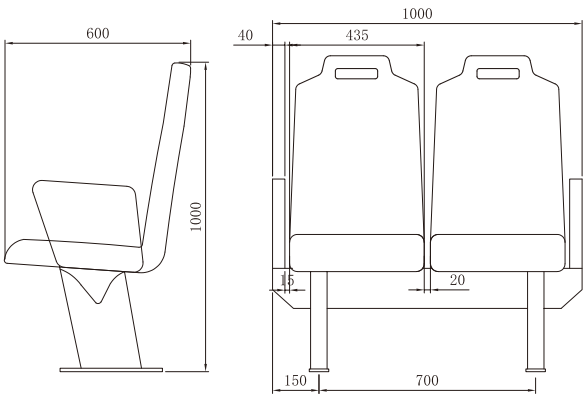



Double-seat height / width / depth 双人总高 / 总宽 / 总深	1000 / 1000 / 600 mm
Weight: 2 / 3 / 4 seats 双人 / 三人 / 四人重量	18 / 24 / 30 kg

Drawings show structure and layout. Dimensions follow the specification table and confirmed project drawings.
示意图用于结构与排布参考，尺寸以参数表及项目确认图纸为准。

JH-MS-1010

Passenger Ship VIP Seat

客轮VIP船舶座椅





DIMENSIONS & RECLINING POSITIONS 尺寸与展开状态

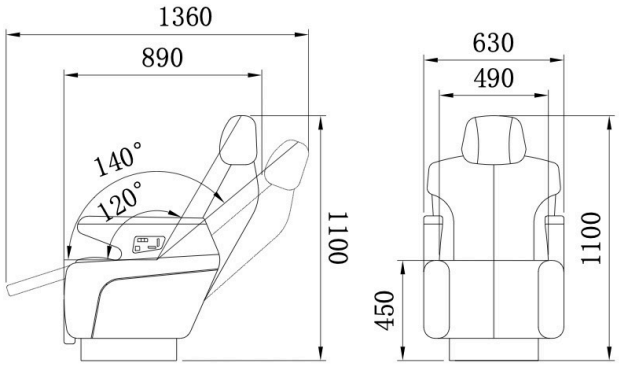

Height / width 总高 / 总宽	1100 / 630 mm
Depth 总深	890-1360 mm
Weight 重量	45 kg

Drawings show structure and layout. Dimensions follow the specification table and confirmed project drawings.
示意图用于结构与排布参考，尺寸以参数表及项目确认图纸为准。

JH-MS-1011

Single Functional Electric Recliner Sofa

单人功能性沙发电动躺椅









ELECTRIC RECLINING 电动调节

Single-seat electric recliner with adjustable backrest and leg rest. Product views show the upholstery and reclining configurations.

单人电动躺椅，靠背和腿托可调；图示展示不同面料与展开状态。

JH-MS-1012

Marine Outdoor Seat

船舶户外座椅



OPTIONS 选配配置

- Alternative armrests 不同扶手
- Armrest covers 扶手盖板
- USB port USB接口
- Life jacket bag 救生衣袋
- Life jacket box 救生衣箱
- Tray table 小餐板
- Seat belt 安全带

DIMENSIONS & VIEWS 尺寸与示意图

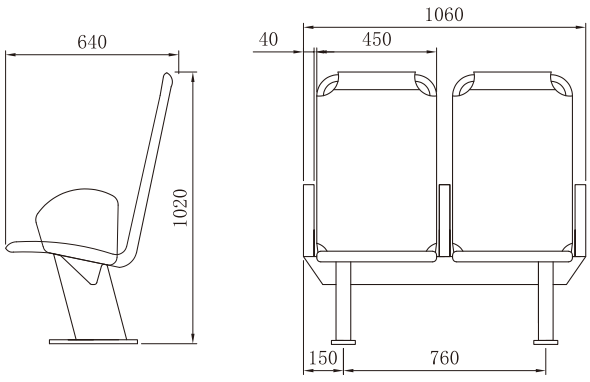



Double-seat height / width / depth 双人总高 / 总宽 / 总深	1020 / 1060 / 640 mm
Weight: 2 / 3 / 4 seats 双人 / 三人 / 四人重量	18 / 24 / 30 kg

Drawings show structure and layout. Dimensions follow the specification table and confirmed project drawings.
示意图用于结构与排布参考，尺寸以参数表及项目确认图纸为准。

JH-MS-1013

Marine Outdoor Seat

船舶户外座椅



OPTIONS 选配配置

- Alternative armrests 不同扶手
- Armrest covers 扶手盖板
- USB port USB接口
- Life jacket bag 救生衣袋
- Life jacket box 救生衣箱
- Tray table 小餐板
- Seat belt 安全带

DIMENSIONS & VIEWS 尺寸与示意图

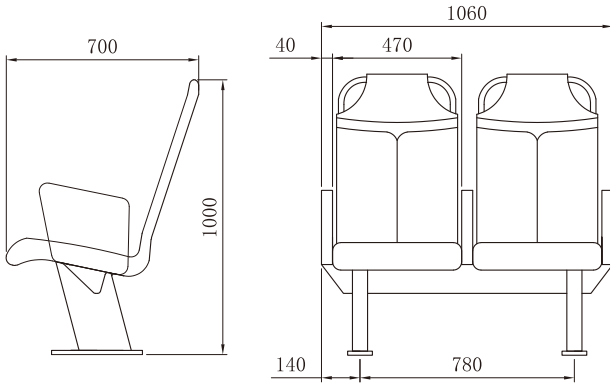



Double-seat height / width / depth 双人总高 / 总宽 / 总深	1000 / 1060 / 700 mm
Weight: 2 / 3 / 4 seats 双人 / 三人 / 四人重量	20 / 27 / 34 kg

Drawings show structure and layout. Dimensions follow the specification table and confirmed project drawings.
示意图用于结构与排布参考，尺寸以参数表及项目确认图纸为准。

JH-MS-1014

Marine Open Deck Seat

船用露天甲板座椅



OPTIONS 选配配置

• Alternative armrests	不同扶手
• Armrest covers	扶手盖板
• USB port	USB接口
• Life jacket bag	救生衣袋
• Life jacket box	救生衣箱
• Tray table	小餐板
• Seat belt	安全带

DIMENSIONS & VIEWS 尺寸与示意图

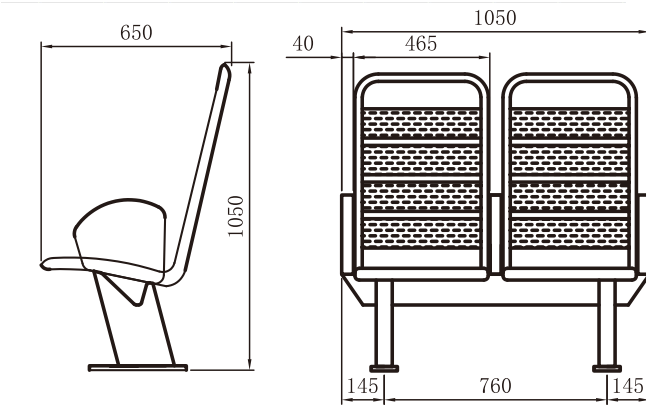

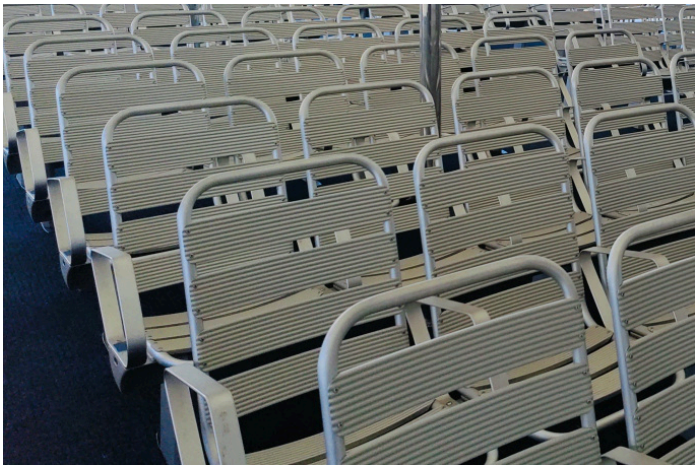

Double-seat height / width / depth 双人总高 / 总宽 / 总深	1050 / 1050 / 650 mm
Weight: 2 / 3 / 4 seats 双人 / 三人 / 四人重量	22 / 39 / 36 kg

Drawings show structure and layout. Dimensions follow the specification table and confirmed project drawings.
示意图用于结构与排布参考，尺寸以参数表及项目确认图纸为准。

JH-MS-1015

Marine Public Seats

船舶公用座椅



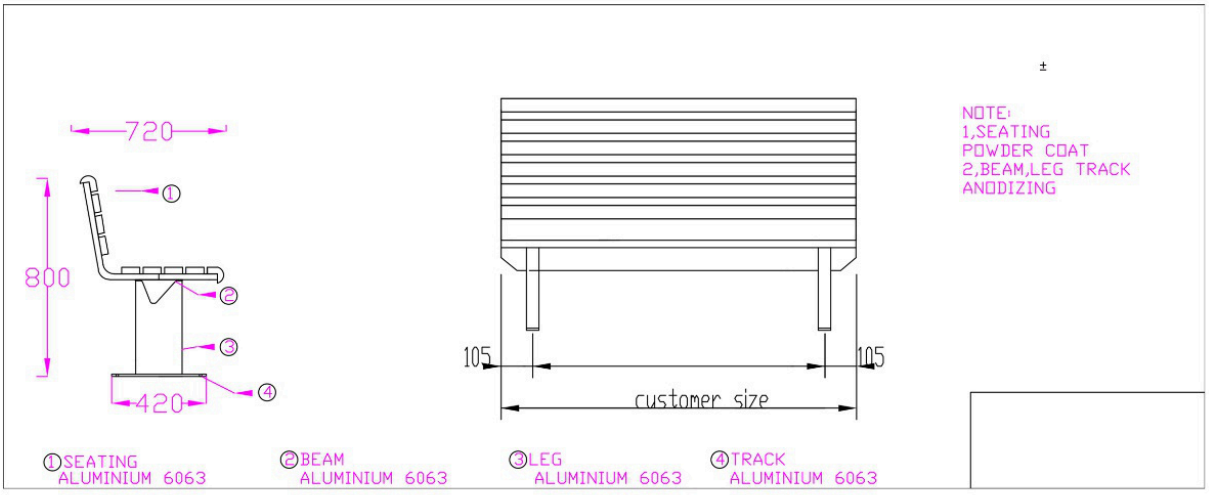

Aluminium 6063 seat, beam, legs and track. Powder-coated seating; anodized beam, legs and track. Length to customer size.

Drawings show structure and layout. Dimensions follow the specification table and confirmed project drawings.
示意图用于结构与排布参考，尺寸以参数表及项目确认图纸为准。

JH-MS-1016

Ship Seat Soft Padded Booth

船舶座椅软包卡座



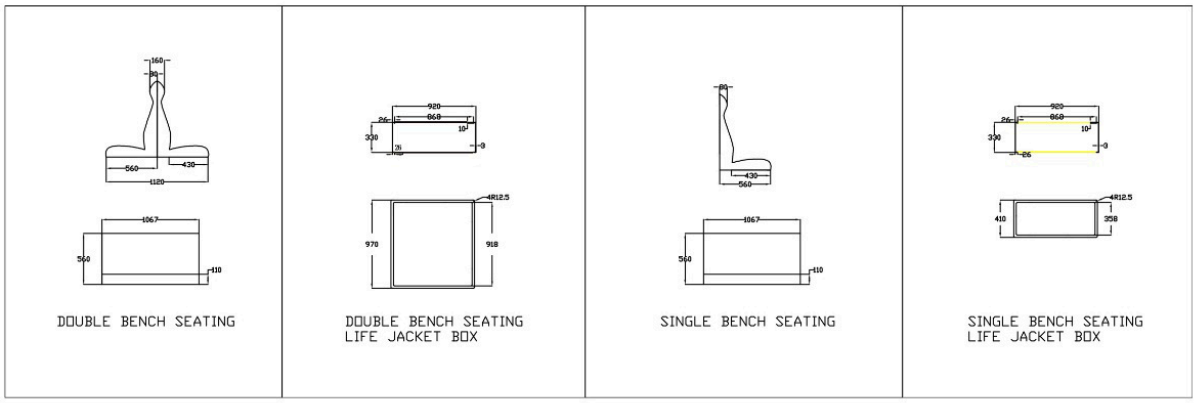

Single-sided and back-to-back upholstered bench configurations. Dimensions and installation arrangements shown above.

Drawings show structure and layout. Dimensions follow the specification table and confirmed project drawings.
示意图用于结构与排布参考，尺寸以参数表及项目确认图纸为准。

JH-MS-1017

High-Performance Marine Shock-Absorbing Driver Seat

高性能船用减震驾驶座椅





DIMENSIONS & ADJUSTMENT 尺寸与调节

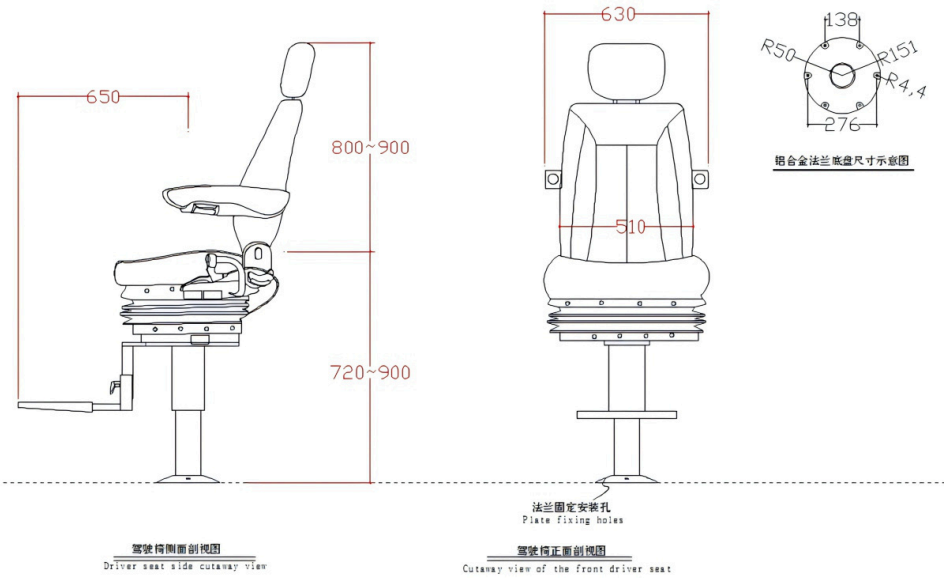

Reference weight / 参考重量	Approximately 55 kg / 约55 kg

Drawings show structure and layout. Dimensions follow the specification table and confirmed project drawings.
示意图用于结构与排布参考，尺寸以参数表及项目确认图纸为准。

JH-MS-1018

Multi-Function Height-Adjustable Pilot Chair

多功能升降领航椅



NO.	规格(Spec)	总宽度 Width(mm)	重量 Weight(kg)
1	单人 Single	600	28

- ◆ 靠背后调 45°
  Backrest adjustment 45°
- ◆ 上下升降
  Strong lifting column/salt water resistant aluminium
- ◆ 可调节扶手
  Foldable/angle adjustable comfort armrests
- ◆ 360° 旋转
  Swivel-mechanism 360°
- ◆ 可折叠脚踏板
  Foldable,angle-adjustable footrest/ swivels together with te seat-top

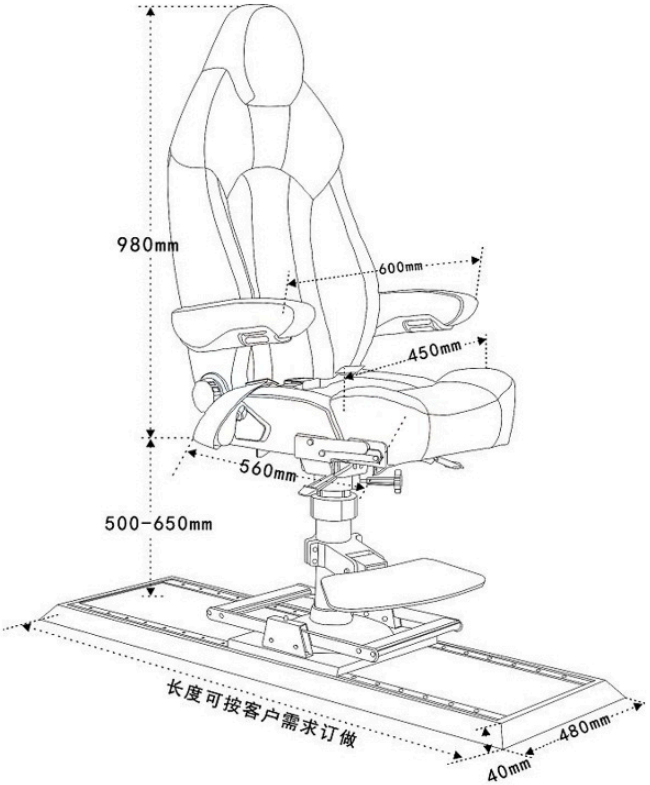

Options 备选

- 遥控手柄
- 滑动轨道

Options: Rail, quoted separately by length

选配：轨道，按长度另计

Drawings show structure and layout. Dimensions follow the specification table and confirmed project drawings.
示意图用于结构与排布参考，尺寸以参数表及项目确认图纸为准。

JH-MS-1019

Rail Shock-Absorbing Flagship Safe Helm Seat

轨道减震旗舰安全驾驶椅



NO.	规格(Spec)	总宽度 Width(mm)	重量 Weight(kg)
1	单人 Single	620	43

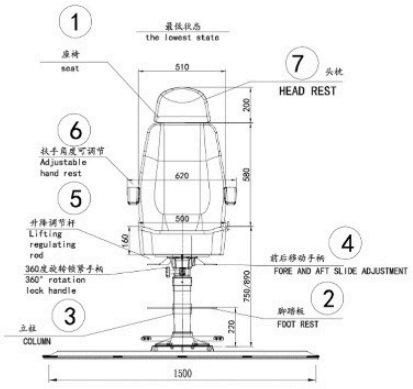

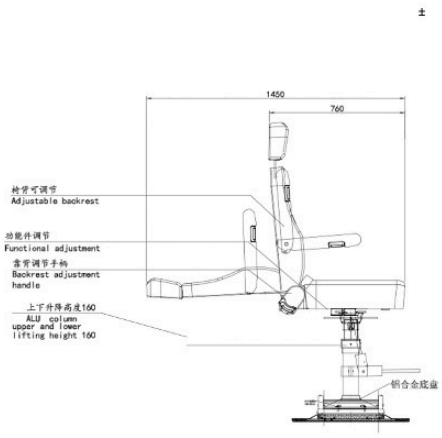

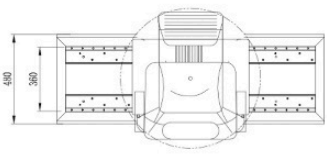

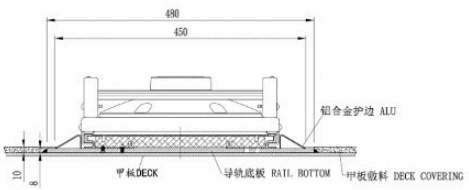

Options: Rail, quoted separately by length

选配：轨道，按长度另计

Drawings show structure and layout. Dimensions follow the specification table and confirmed project drawings.

示意图用于结构与排布参考，尺寸以参数表及项目确认图纸为准。

JH-MS-1020

Marine Passenger Seat

船用乘客座椅



NO.	规格(Spec)	总宽度 Width(mm)	重量 Weight(kg)
1	单人 Single	550	11.5
2	双人 Double	1060	18.6
3	三人 Triple	1570	26
4	四人 Quadruple	2080	33

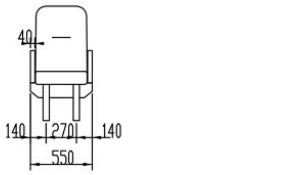

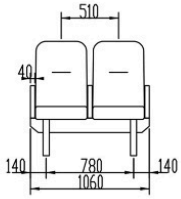

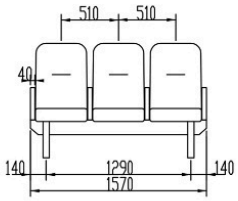

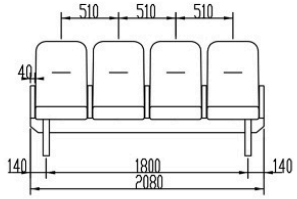

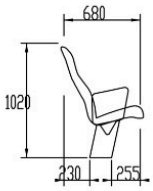



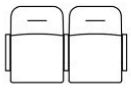

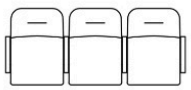

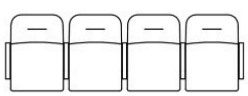

Options 备选

- Meal Trays 餐桌板
- Fixed Back / Reclining Back 固定靠背 / 可调靠背
- Headrests 头巾
- Footrests 脚踏
- Life jacket bag 救生衣袋
- Seat belt 安全带
- Document Pocket 书报袋
- Antimacassar 脱卸外套
- Hand grip 防浪拉手

Backrest: Fixed | Armrests: Open armrests | Life jacket storage: Fabric bag included

靠背：固定靠背；扶手：空心扶手；救生衣收纳：配套救生衣布袋

Drawings show structure and layout. Dimensions follow the specification table and confirmed project drawings.

示意图用于结构与排布参考，尺寸以参数表及项目确认图纸为准。

JH-MS-1021

High-Back Fixed Passenger Seat

高背固定式乘客座椅



NO.	规格(Spec)	总宽度 Width(mm)	重量 Weight(kg)
1	单人 Single	594	13.5
2	双人 Doule	1128	24
3	三人 Triple	1662	33
4	四人 Quadruple	2196	43

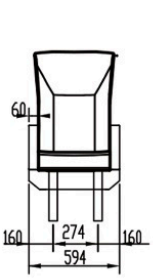

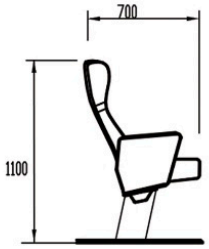

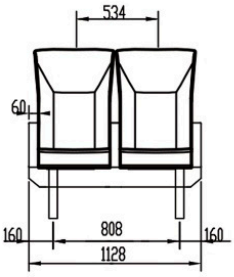

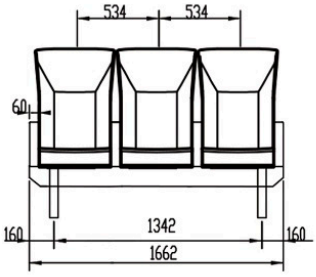

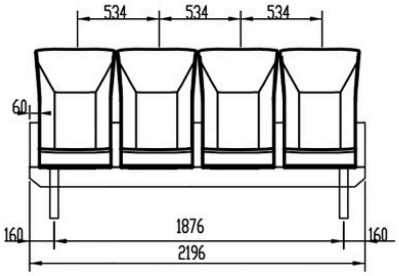

Options 备选

- Meal Trays 餐桌板
- Fixed Back / Reclining Back 固定靠背 / 可调靠背
- Headrests 头巾
- Footrests 脚踏
- Life jacket bag 救生衣袋
- Seat belt 安全带
- Document Pocket 书报袋
- Antimacassar 脱卸外套
- Hand grip 防浪拉手
- Leg rest 腿托
- USB/Audio/Video

Backrest: Fixed | Armrests: Solid armrests | Life jacket storage: Fabric bag included

靠背：固定靠背；扶手：实心扶手；救生衣收纳：配套救生衣布袋

Drawings show structure and layout. Dimensions follow the specification table and confirmed project drawings.
示意图用于结构与排布参考，尺寸以参数表及项目确认图纸为准。

JH-MS-1022

Fixed Passenger Seat

固定式乘客座椅



NO.	规格(Spec)	总宽度 Width(mm)	重量 Weight(kg)
1	单人 Single	550	11.5
2	双人 Doule	1060	18.6
3	三人 Triple	1570	26
4	四人 Quadruple	2080	33

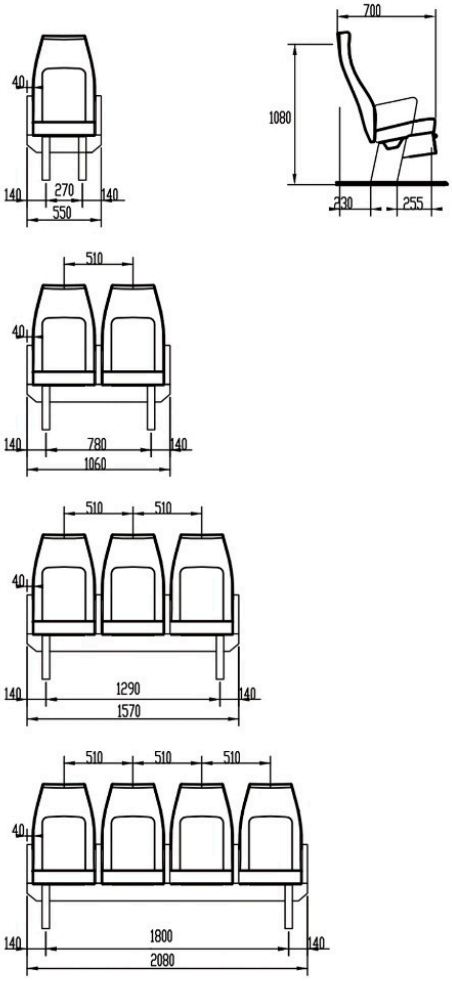

Options 备选

- Meal Trays 餐桌板
- Fixed Back / Reclining Back 固定靠背 / 可调靠背
- Headrests 头巾
- Footrests 脚踏
- Life jacket bag 救生衣袋
- Seat belt 安全带
- Document Pocket 书报袋
- Antimacassar 脱卸外套
- Hand grip 防浪拉手

Backrest: Fixed | Armrests: Open armrests | Life jacket storage: Fabric bag included

靠背：固定靠背；扶手：空心扶手；救生衣收纳：配套救生衣布袋

Drawings show structure and layout. Dimensions follow the specification table and confirmed project drawings.

示意图用于结构与排布参考，尺寸以参数表及项目确认图纸为准。

JH-MS-1023

Passenger Seat with Solid Armrests

实心扶手乘客座椅



NO.	规格(Spec)	总宽度 Width(mm)	重量 Weight(kg)
1	单人 Single	550	12
2	双人 Double	1060	20
3	三人 Triple	1570	28
4	四人 Quadruple	2080	36

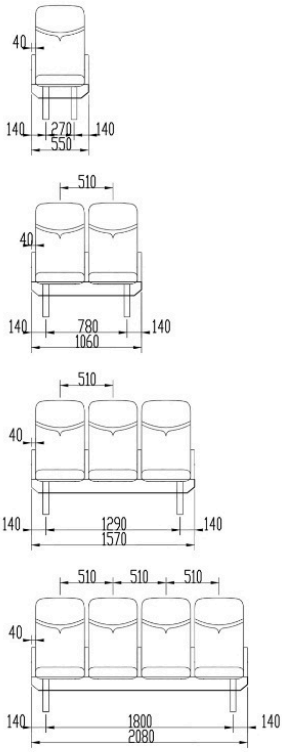

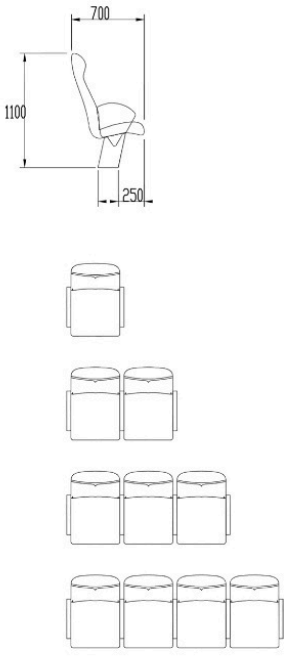

Options 备选

- Meal Trays 餐桌板
- Fixed Back / Reclining Back 固定靠背 / 可调靠背
- Headrests 头巾
- Footrests 脚踏
- Life jacket bag 救生衣袋
- Seat belt 安全带
- Document Pocket 书报袋
- Antimacassar 脱卸外套
- Hand grip 防浪拉手
- USB

Backrest: Fixed | Armrests: Solid armrests | Life jacket storage: Fabric bag included

靠背：固定靠背；扶手：实心扶手；救生衣收纳：配套救生衣布袋

Drawings show structure and layout. Dimensions follow the specification table and confirmed project drawings.
示意图用于结构与排布参考，尺寸以参数表及项目确认图纸为准。

JH-MS-1024

Reclining Passenger Seat with Tray Option

餐板可选式可调乘客座椅



NO.	规格(Spec)	总宽度 Width(mm)	重量 Weight(kg)
1	单人 Single	590	13.2
2	双人 Double	1230	22.4
3	三人 Triple	1670	31.6
4	四人 Quadruple	2210	39.8

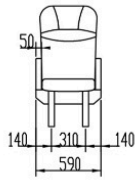

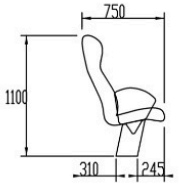

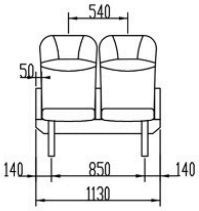

Options 备选

- Meal Trays 餐桌板
- Fixed Back / Reclining Back 固定靠背 / 可调靠背
- Headrests 头巾
- Footrests 脚踏
- Life jacket bag 救生衣袋
- Seat belt 安全带
- Document Pocket 书报袋
- Antimacassar 脱卸外套
- Hand grip 防浪拉手
- USB

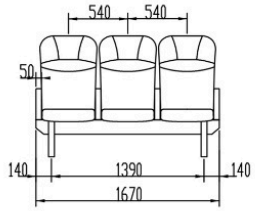



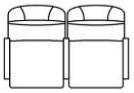

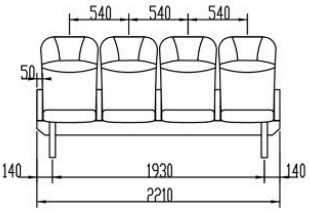

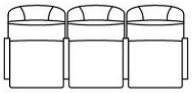



Backrest: Reclining | Armrests: Solid armrests, 50 mm | Life jacket storage: Fabric bag included | Options: In-arm meal tray

靠背：可调靠背；扶手：50 mm实心扶手；救生衣收纳：配套救生衣布袋；选配：扶手内置餐板

Drawings show structure and layout. Dimensions follow the specification table and confirmed project drawings.

示意图用于结构与排布参考，尺寸以参数表及项目确认图纸为准。

JH-MS-1025

Reclining Passenger Seat with Open Armrests

轻型可调靠背乘客座椅



NO.	规格(Spec)	总宽度 Width(mm)	重量 Weight(kg)
1	单人 Single	550	12
2	双人 Double	1060	20
3	三人 Triple	1570	28
4	四人 Quadruple	2080	36

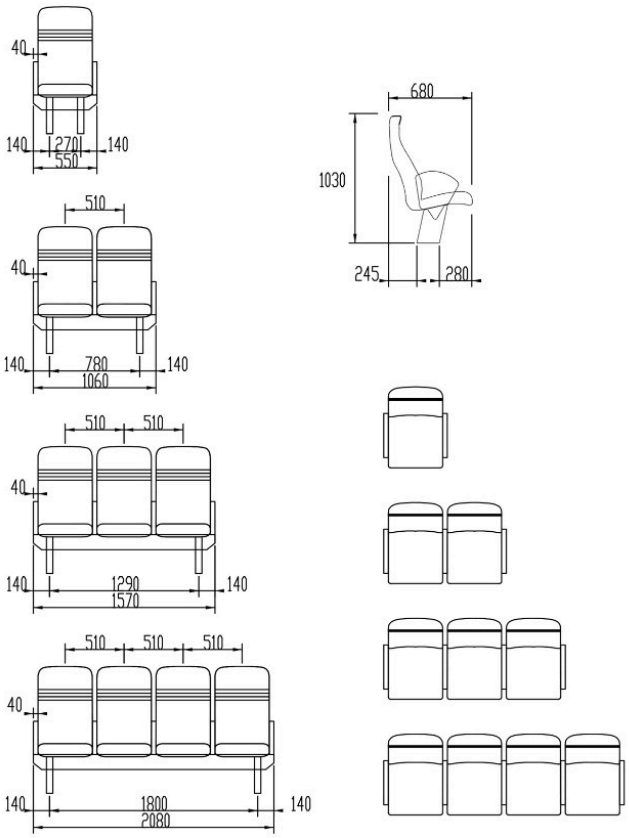

Options 备选

- Meal Trays 餐桌板
- Fixed Back / Reclining Back 固定靠背 / 可调靠背
- Headrests 头巾
- Footrests 脚踏
- Life jacket bag 救生衣袋
- Seat belt 安全带
- Document Pocket 书报袋
- Antimacassar 脱卸外套
- Hand grip 防浪拉手
- USB

Backrest: Reclining | Armrests: Open armrests, 40 mm | Life jacket storage: Fabric bag included

靠背：可调靠背；扶手：40 mm空心扶手；救生衣收纳：配套救生衣布袋

Drawings show structure and layout. Dimensions follow the specification table and confirmed project drawings.
示意图用于结构与排布参考，尺寸以参数表及项目确认图纸为准。

JH-MS-1026

Wide-Armrest Reclining Passenger Seat

宽扶手可调乘客座椅



NO.	规格(Spec)	总宽度 Width(mm)	重量 Weight(kg)
1	单人 Single	660	17.5
2	双人 Double	1240	30.6
3	三人 Triple	1820	44
4	四人 Quadruple	2400	57

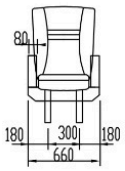

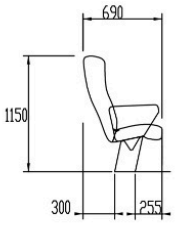

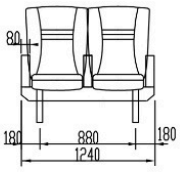

Options 备选

- Meal Trays 餐桌板
- Fixed Back / Reclining Back 固定靠背 / 可调靠背
- Headrests 头巾
- Footrests 脚踏
- Life jacket bag 救生衣袋
- Seat belt 安全带
- Document Pocket 书报袋
- Antimacassar 脱卸外套
- Hand grip 防浪拉手
- Leg rest 脚托
- USB/Audio/Video

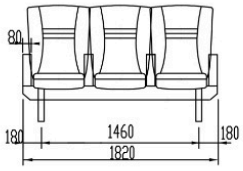

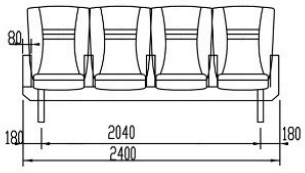

Backrest: Reclining | Armrests: Solid armrests, 80 mm | Life jacket storage: Fabric bag included | Options: Leg rest

靠背：可调靠背；扶手：80 mm实心扶手；救生衣收纳：配套救生衣布袋；选配：腿托

Drawings show structure and layout. Dimensions follow the specification table and confirmed project drawings.

示意图用于结构与排布参考，尺寸以参数表及项目确认图纸为准。

JH-MS-1027

Reclining Seat with Tray and Leg-Rest Options

餐板腿托可选式乘客座椅



NO.	规格(Spec)	总宽度 Width(mm)	重量 Weight(kg)
1	单人 Single	660	17.5
2	双人 Double	1240	30.6
3	三人 Triple	1820	44
4	四人 Quadruple	2400	57

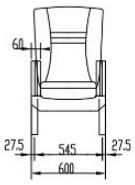

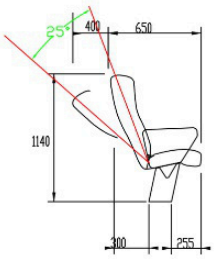

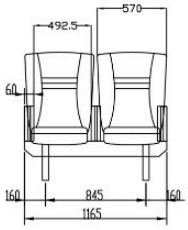

Options 备选

- Meal Trays 餐桌板
- Fixed Back / Reclining Back 固定靠背 / 可调靠背
- Headrests 头巾
- Footrests 脚踏
- Life jacket bag 救生衣袋
- Seat belt 安全带
- Document Pocket 书报袋
- Antimacassar 脱卸外套
- Hand grip 防浪拉手
- Leg rest 脚托

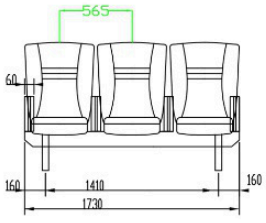

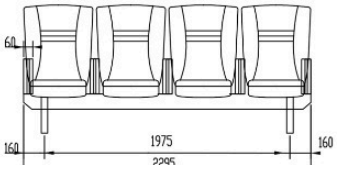

Backrest: Reclining | Armrests: Solid armrests, 60 mm | Life jacket storage: Fabric bag included | Options: In-arm meal tray; Leg rest

靠背：可调靠背；扶手：60 mm实心扶手；救生衣收纳：配套救生衣布袋；选配：扶手内置餐板；腿托

Drawings show structure and layout. Dimensions follow the specification table and confirmed project drawings.

示意图用于结构与排布参考，尺寸以参数表及项目确认图纸为准。

JH-MS-1028

ABS Marine Passenger Seat

ABS船用乘客座椅



NO.	规格(Spec)	总宽度 Width(mm)	重量 Weight(kg)
1	单人 Single	550	11.9
2	双人 Double	1060	19.3
3	三人 Triple	1570	26.8
4	四人 Quadruple	2080	34.6

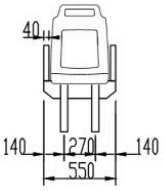

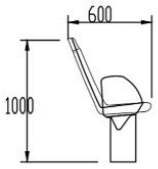

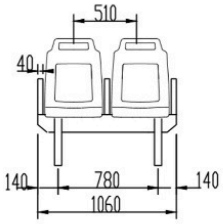

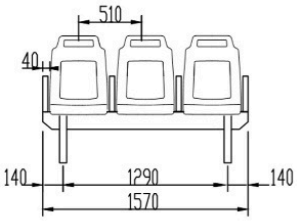

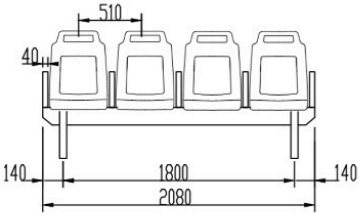

Backrest: Fixed | Armrests: Open armrests, 40 mm | Life jacket storage: Fabric bag included

靠背：固定靠背；扶手：40 mm空心扶手；救生衣收纳：配套救生衣布袋

Drawings show structure and layout. Dimensions follow the specification table and confirmed project drawings.

示意图用于结构与排布参考，尺寸以参数表及项目确认图纸为准。

JH-MS-1029

Stainless Steel Passenger Seat

不锈钢乘客座椅



NO.	规格(Spec)	总宽度 Width(mm)	重量 Weight(kg)
1	单人 Single	550	14.1
2	双人 Double	1060	23.7
3	三人 Triple	1570	33.4
4	四人 Quadruple	2080	43.4

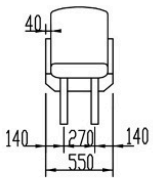

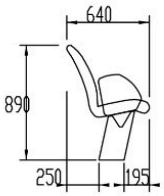

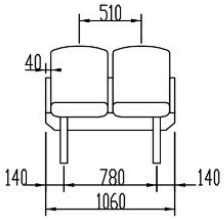



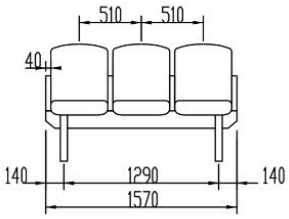

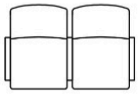

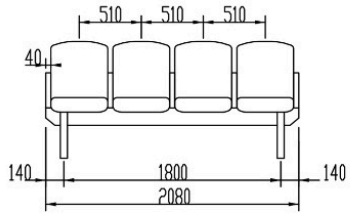

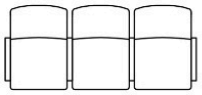

Backrest: Fixed | Armrests: Open armrests, 40 mm | Life jacket storage: Fabric bag included

靠背：固定靠背；扶手：40 mm空心扶手；救生衣收纳：配套救生衣布袋

Drawings show structure and layout. Dimensions follow the specification table and confirmed project drawings.

示意图用于结构与排布参考，尺寸以参数表及项目确认图纸为准。

JH-MS-1030

Mesh Marine Passenger Seat

网面船用乘客座椅



NO.	规格(Spec)	总宽度 Width(mm)	重量 Weight(kg)
1	单人 Single	550	10.9
2	双人 Doule	1060	17.3
3	三人 Triple	1570	23.8
4	四人 Quadruple	2080	30.6

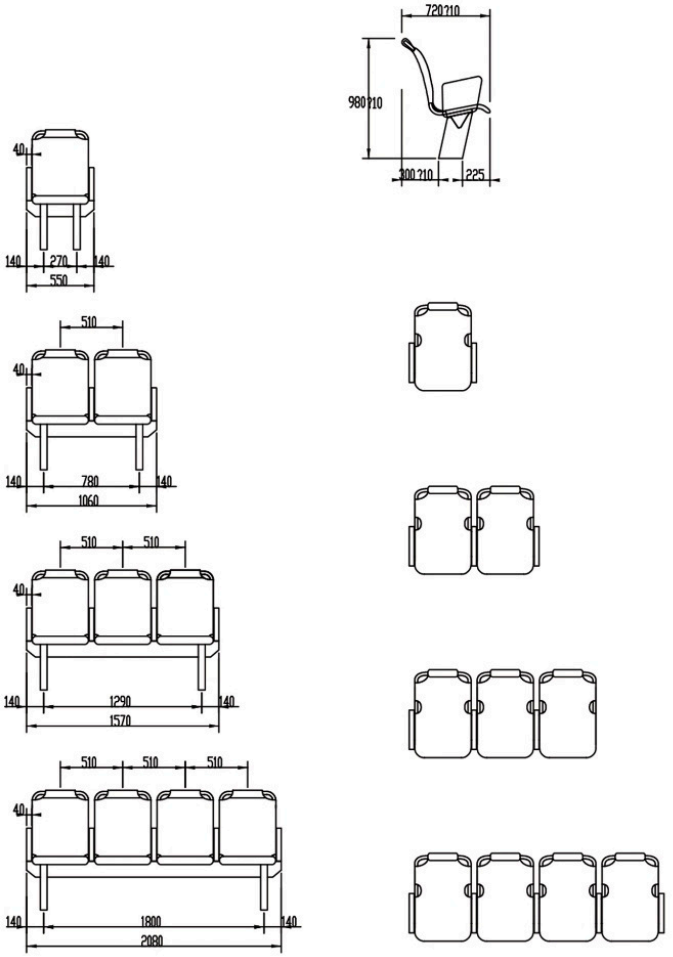

Backrest: Fixed | Armrests: Open armrests, 40 mm | Life jacket storage: Fabric bag included

靠背：固定靠背；扶手：40 mm空心扶手；救生衣收纳：配套救生衣布袋

Drawings show structure and layout. Dimensions follow the specification table and confirmed project drawings.

示意图用于结构与排布参考，尺寸以参数表及项目确认图纸为准。

JH-MS-1031

Fixed Passenger Seat with Grab Handles

带手柄固定式乘客座椅



NO.	规格(Spec)	总宽度 Width(mm)	重量 Weight(kg)
1	单人 Single	550	11.4
2	双人 Double	1060	17.8
3	三人 Triple	1570	24.8
4	四人 Quadruple	2080	31.4

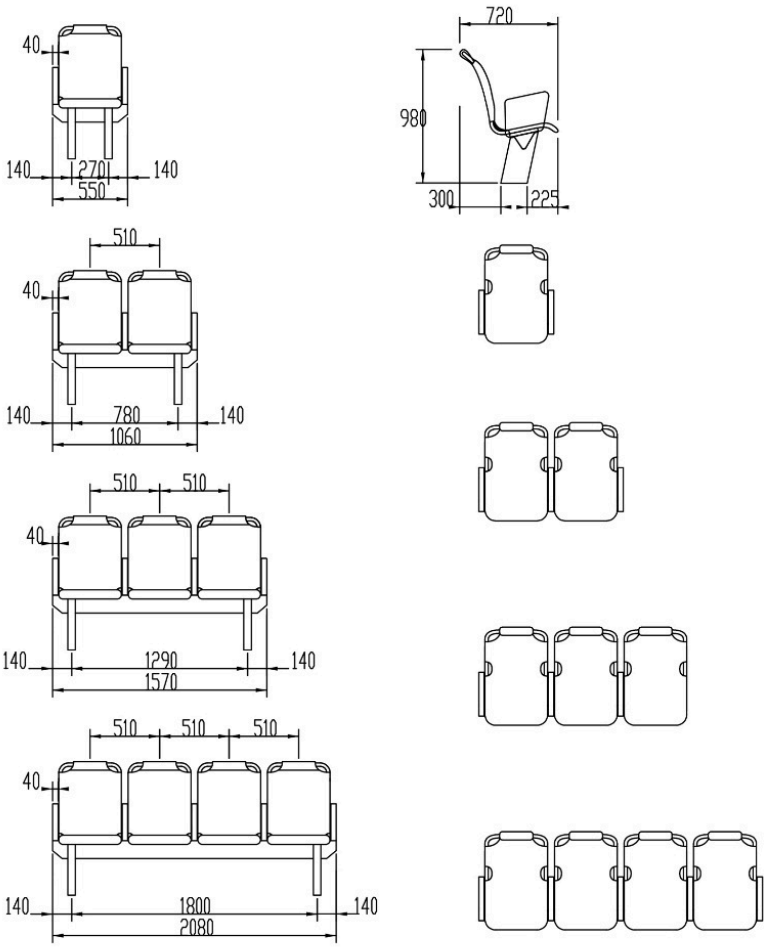

Options 备选

- Headrests 头巾
- Life jacket bag 救生衣袋
- Seat belt 安全带
- Document Pocket 书报袋
- Antimacassar 脱卸外套

Backrest: Fixed | Armrests: Open armrests, 40 mm | Life jacket storage: Fabric bag included

靠背：固定靠背；扶手：40 mm空心扶手；救生衣收纳：配套救生衣布袋

Drawings show structure and layout. Dimensions follow the specification table and confirmed project drawings.

示意图用于结构与排布参考，尺寸以参数表及项目确认图纸为准。

JH-MS-1032

Upholstered Fixed Passenger Seat

软包固定式乘客座椅



NO.	规格(Spec)	总宽度 Width(mm)	重量 Weight(kg)
1	单人 Single	550	12
2	双人 Double	1060	20
3	三人 Triple	1570	28
4	四人 Quadruple	2080	36

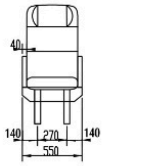

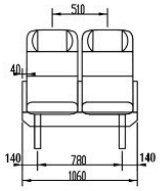

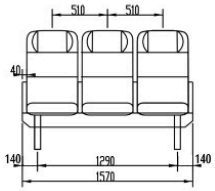

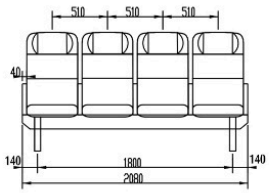

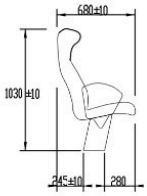



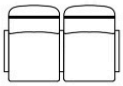

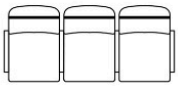

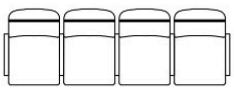

Options 备选

- Meal Trays 餐桌板
- Fixed Back / Reclining Back 固定靠背 / 可调靠背
- Headrests 头巾
- Footrests 脚踏
- Life jacket bag 救生衣袋
- Seat belt 安全带
- Document Pocket 书报袋
- Antimacassar 脱卸外套
- Hand grip 防浪拉手
- USB

Backrest: Fixed | Armrests: Solid armrests, 40 mm | Life jacket storage: Fabric bag included

靠背：固定靠背；扶手：40 mm实心扶手；救生衣收纳：配套救生衣布袋

Drawings show structure and layout. Dimensions follow the specification table and confirmed project drawings.
示意图用于结构与排布参考，尺寸以参数表及项目确认图纸为准。

JH-MS-1033

High-Back Reclining Seat with Wide Armrests

高背宽扶手可调座椅



NO.	规格(Spec)	总宽度 Width(mm)	重量 Weight(kg)
1	单人 Single	660	18
2	双人 Double	1240	32
3	三人 Triple	1820	47
4	四人 Quadruple	2400	61

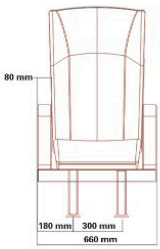

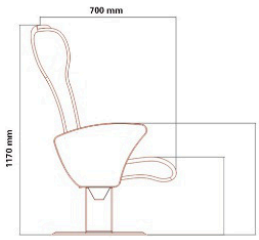

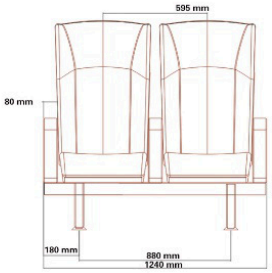

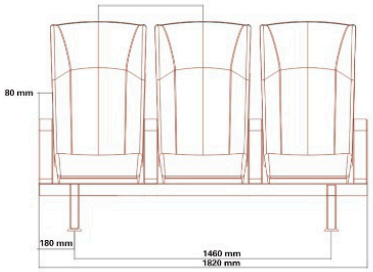



Options 备选

- Meal Trays 餐桌板
- Fixed Back / Reclining Back 固定靠背 / 可调靠背
- Headrests 头巾
- Footrests 脚踏
- Life jacket bag 救生衣袋
- Seat belt 安全带
- Document Pocket 书报袋
- Antimacassar 脱卸外套
- Hand grip 防浪拉手
- Leg rest 腿托
- USB/Audio/Video

Backrest: Reclining | Armrests: Solid armrests, 80 mm | Life jacket storage: Fabric bag included | Options: Leg rest

靠背：可调靠背；扶手：80 mm实心扶手；救生衣收纳：配套救生衣布袋；选配：腿托

Drawings show structure and layout. Dimensions follow the specification table and confirmed project drawings.
示意图用于结构与排布参考，尺寸以参数表及项目确认图纸为准。

JH-MS-1034

Upholstered Reclining Seat with Wide Armrests

软包宽扶手可调座椅



NO.	规格(Spec)	总宽度 Width(mm)	重量 Weight(kg)
1	单人 Single	660	17.5
2	双人 Double	1240	30.6
3	三人 Triple	1820	44
4	四人 Quadruple	2400	57

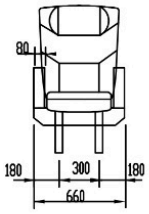

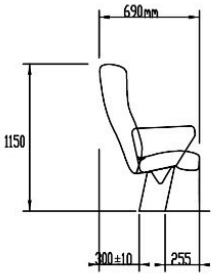

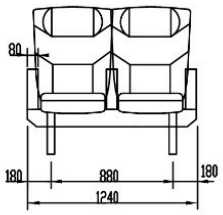

Options 备选

- Meal Trays 餐桌板
- Fixed Back / Reclining Back 固定靠背 / 可调靠背
- Headrests 头巾
- Footrests 脚踏
- Life jacket bag 救生衣袋
- Seat belt 安全带
- Document Pocket 书报袋
- Antimacassar 脱卸外套
- Hand grip 防浪拉手
- Leg rest 腿托
- USB/Audio/Video

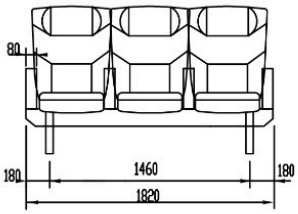

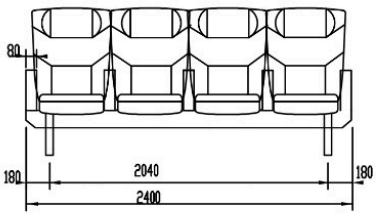

Backrest: Reclining | Armrests: Solid armrests, 80 mm | Life jacket storage: Fabric bag included | Options: Leg rest

靠背：可调靠背；扶手：80 mm实心扶手；救生衣收纳：配套救生衣布袋；选配：腿托

Drawings show structure and layout. Dimensions follow the specification table and confirmed project drawings.

示意图用于结构与排布参考，尺寸以参数表及项目确认图纸为准。

JH-MS-1035

Tip-Up Marine Passenger Seat

上翻坐垫船用座椅



NO.	规格(Spec)	总宽度 Width(mm)	重量 Weight(kg)
1	单人 Single	620	16.5

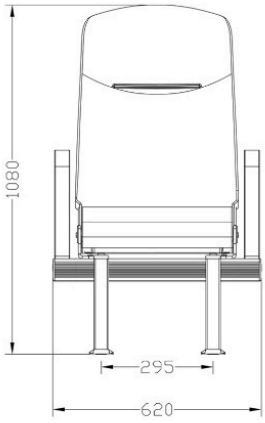

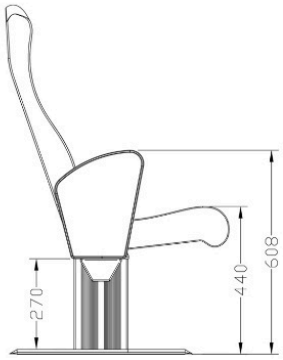

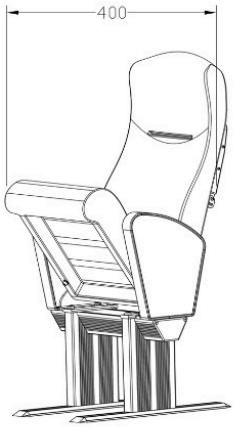

Armrests: Solid armrests, 50 mm | Seat cushion: Tip-up

扶手：50 mm实心扶手；坐垫：上翻坐垫

Drawings show structure and layout. Dimensions follow the specification table and confirmed project drawings.
示意图用于结构与排布参考，尺寸以参数表及项目确认图纸为准。

JH-MS-1036

Shock-Absorbing Jockey Seat

减震骑乘座椅



NO.	规格(Spec)	总宽度 Width(mm)	重量 Weight(kg)
1	单人 Single	300	15

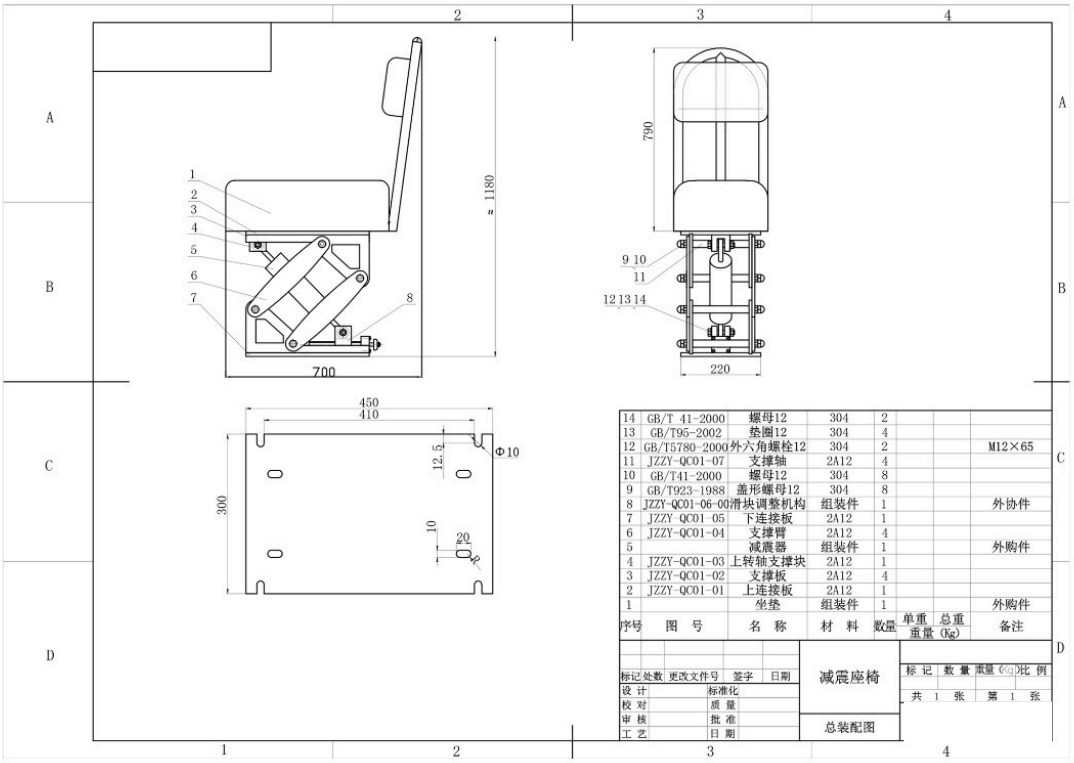

序号	图号	名称	材料	数量	单重	总重	备注
14	GB/T 41-2000	螺母12	304	2			
13	GB/T95-2002	垫圈12	304	4			
12	GB/T5780-2000	外六角螺栓12	304	2			M12×65
11	JZZY-QC01-07	支撑轴	2A12	4			
10	GB/T41-2000	螺母12	304	8			
9	GB/T923-1988	盖形螺母12	304	8			
8	JZZY-QC01-06-00	滑块调整机构	组装件	1			外协件
7	JZZY-QC01-05	下连接板	2A12	1			
6	JZZY-QC01-04	支撑臂	2A12	4			
5		减震器	组装件	1			外购件
4	JZZY-QC01-03	上转轴支撑块	2A12	1			
3	JZZY-QC01-02	支撑板	2A12	4			
2	JZZY-QC01-01	上连接板	2A12	1			
1		坐垫	组装件	1			外购件

Mechanical suspension jockey seat. Width: 300 mm. Weight: 15 kg. Assembly, base fixing positions and parts schedule shown above.

Drawings show structure and layout. Dimensions follow the specification table and confirmed project drawings.
示意图用于结构与排布参考，尺寸以参数表及项目确认图纸为准。

JH-MS-1037

Pedestal Shock-Absorbing Helm Seat

立柱式减震驾驶椅



CONFIGURATION 产品配置

Options 选配	Rail, quoted separately by length 轨道，按长度另计
Base 底座	Suspension seat on pedestal with footrest 带脚踏的立柱式减震底座

JH-MS-1038

Fixed Passenger Seat with Padded Armrests

实心扶手固定式乘客座椅



NO.	规格(Spec)	总宽度 Width(mm)	重量 Weight(kg)
1	单人 Single	600	13
2	双人 Double	1150	22
3	三人 Triple	1700	31
4	四人 Quadruple	2250	40

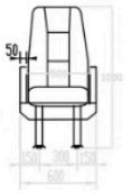





Options 备选

- Meal Trays 餐桌板
- Fixed Back / Reclining Back 固定靠背 / 可调靠背
- Headrests 头巾
- Footrests 脚踏
- Life jacket bag 救生衣袋
- Seat belt 安全带
- Document Pocket 书报袋
- Antimacassar 脱卸外套
- Hand grip 防浪拉手
- USB

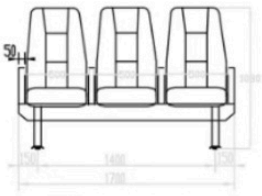

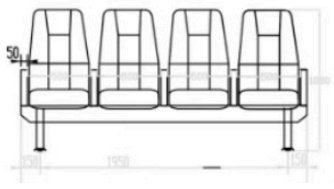

Backrest: Fixed | Armrests: Solid armrests | Life jacket storage: Fabric bag included

靠背：固定靠背；扶手：实心扶手；救生衣收纳：配套救生衣布袋

Drawings show structure and layout. Dimensions follow the specification table and confirmed project drawings.
示意图用于结构与排布参考，尺寸以参数表及项目确认图纸为准。

JH-MS-1039

Reclining Passenger Seat with Leg-Rest Option

可调靠背腿托式乘客座椅



NO.	规格(Spec)	总宽度 Width(mm)	重量 Weight(kg)
1	单人 Single	600	17.5
2	双人 Double	1220	30.6
3	三人 Triple	1840	44
4	四人 Quadruple	2460	57

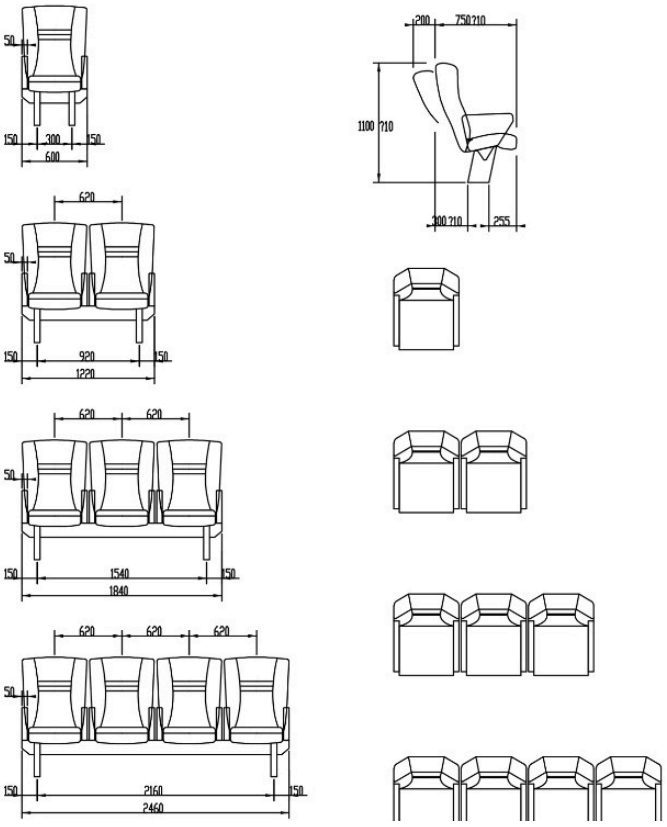

Options 备选

- Meal Trays 餐桌板
- Fixed Back / Reclining Back 固定靠背 / 可调靠背
- Headrests 头巾
- Footrests 脚踏
- Life jacket bag 救生衣袋
- Seat belt 安全带
- Document Pocket 书报袋
- Antimacassar 脱卸外套
- Hand grip 防浪拉手
- Leg rest 腿托
- USB/ Audio / Video

Backrest: Reclining | Armrests: Solid armrests, 80 mm | Life jacket storage: Fabric bag included | Options: Leg rest

靠背：可调靠背；扶手：80 mm实心扶手；救生衣收纳：配套救生衣布袋；选配：腿托

Drawings show structure and layout. Dimensions follow the specification table and confirmed project drawings.
示意图用于结构与排布参考，尺寸以参数表及项目确认图纸为准。

JH-MS-1040

Wall-Mounted Folding Seat

壁挂折叠座椅



NO.	规格(Spec)	总宽度 Width(mm)	重量 Weight(kg)
1	单人 Single	400	8

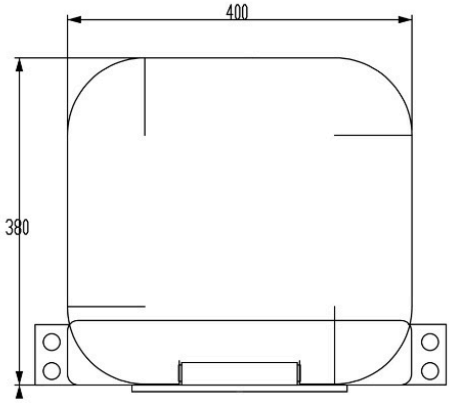

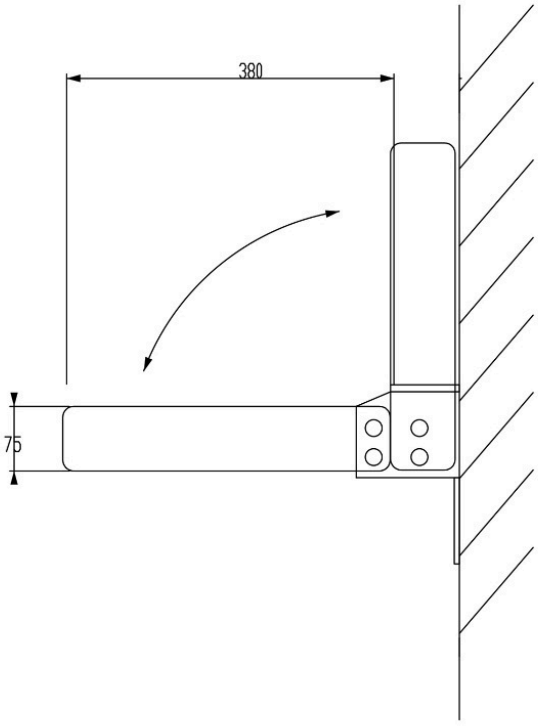

Drawings show structure and layout. Dimensions follow the specification table and confirmed project drawings.
示意图用于结构与排布参考，尺寸以参数表及项目确认图纸为准。

JH-MS-1041

Compact Shock-Absorbing Jockey Seat

紧凑型减震骑乘座椅



NO.	外形尺寸（L*W*H）	坐垫尺寸（ L2*W2*H2）	重量 Weight (kg)
1	600*300*760mm	370*240*120mm	20

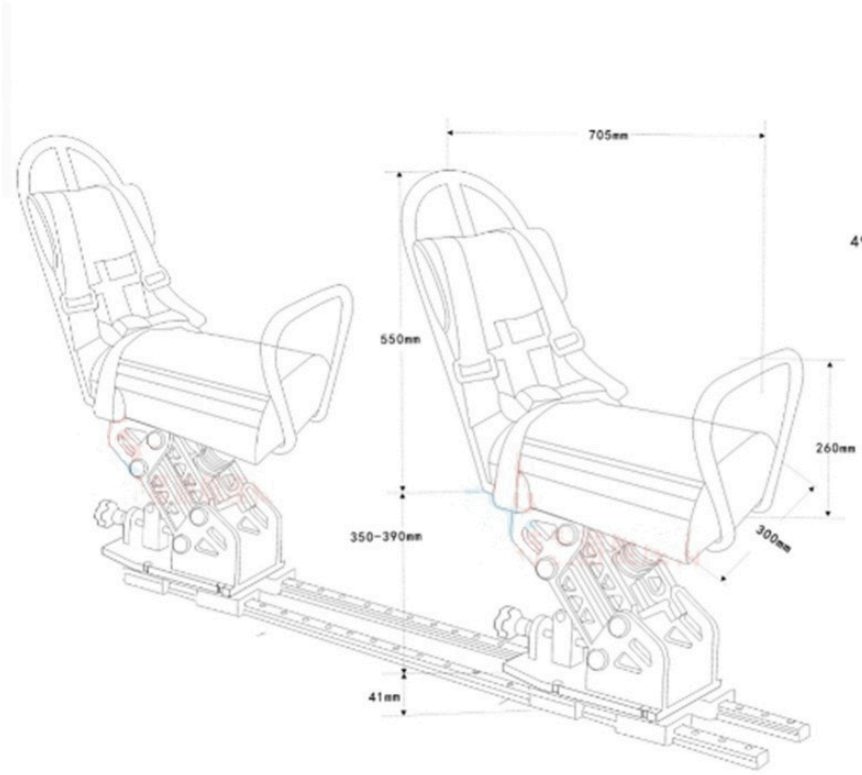

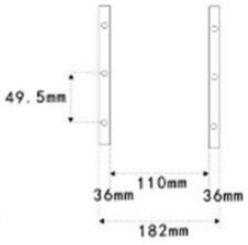

Rail fixing dimensions

Rail fixing dimensions are shown in the drawing. Overall size: 600 × 300 × 760 mm; cushion: 370 × 240 × 120 mm; weight: 20 kg.

Drawings show structure and layout. Dimensions follow the specification table and confirmed project drawings.
示意图用于结构与排布参考，尺寸以参数表及项目确认图纸为准。

JH-MS-1042

Mechanical Suspension Pilot Seat

机械悬浮减震驾驶椅

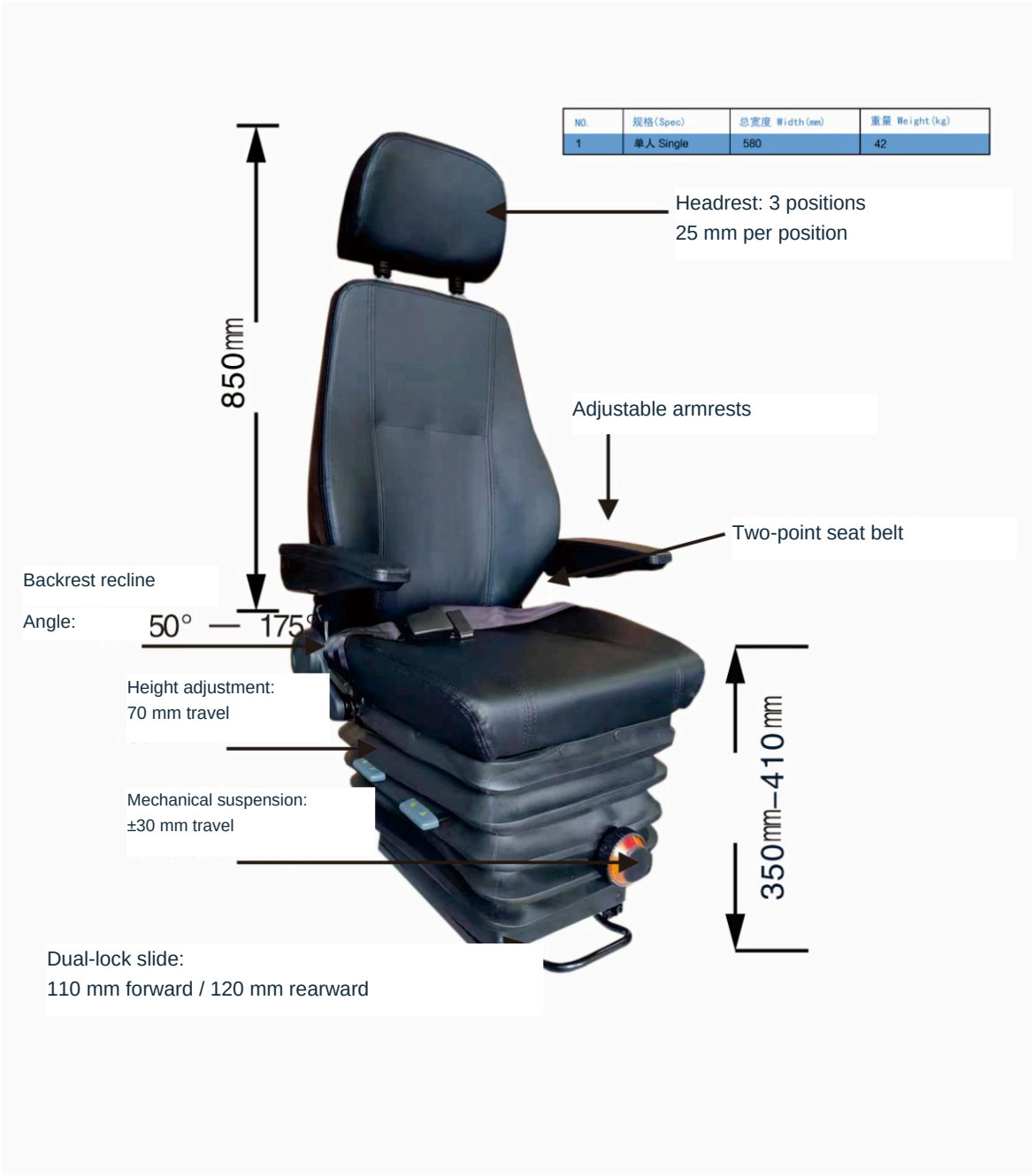

Headrest: 3 positions, 25 mm per position. Adjustable armrests; two-point seat belt.
头枕三档可调，每档25 mm；可调扶手，两点式安全带。

Backrest angle: 50°-175°. Height adjustment travel: 70 mm. Suspension travel: ±30 mm.
靠背夹角50°至175°；升降行程70 mm；减震行程±30 mm。

Slide adjustment: 110 mm forward / 120 mm rearward. Width: 580 mm. Weight: 42 kg.
滑轨向前调节110 mm、向后120 mm；总宽580 mm，重量42 kg。

Drawings show structure and layout. Dimensions follow the specification table and confirmed project drawings.
示意图用于结构与排布参考，尺寸以参数表及项目确认图纸为准。

JH-MS-1043

Electric VIP Recliner

电动VIP躺椅



CONFIGURATION 产品配置

Adjustment 调节方式	Electric recline 电动调节
Configuration 配置	Single VIP seat 单人VIP座椅

JH-MS-1044

Wingback Passenger Seat

翼型高背乘客座椅



OPTIONS 选配配置

• Adjustable backrest	可调椅背
• Alternative armrests	不同扶手
• Armrest covers	扶手盖板
• USB port	USB接口
• Life jacket bag	救生衣袋
• Life jacket box	救生衣箱
• Tray table	小餐板
• Seat belt	安全带

DIMENSIONS & VIEWS 尺寸与示意图

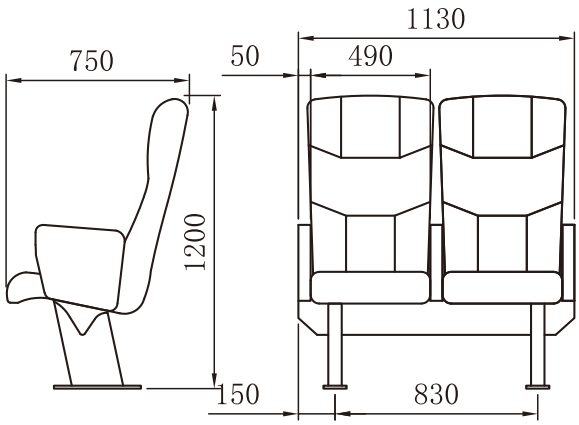



Reference height / width / depth 参考总高 / 总宽 / 总深	1200 / 1670 / 750 mm
Weight: 2 / 3 / 4 seats 双人 / 三人 / 四人重量	32 / 45 / 58 kg

Drawings show structure and layout. Dimensions follow the specification table and confirmed project drawings.
示意图用于结构与排布参考，尺寸以参数表及项目确认图纸为准。

JH-MS-1045

Upholstered Double Passenger Seat

软包双人乘客座椅



OPTIONS 选配配置

• Adjustable backrest	可调椅背
• Alternative armrests	不同扶手
• Armrest covers	扶手盖板
• USB port	USB接口
• Life jacket bag	救生衣袋
• Life jacket box	救生衣箱
• Tray table	小餐板
• Seat belt	安全带

DIMENSIONS & VIEWS 尺寸与示意图

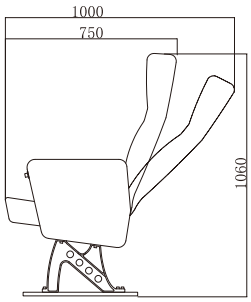

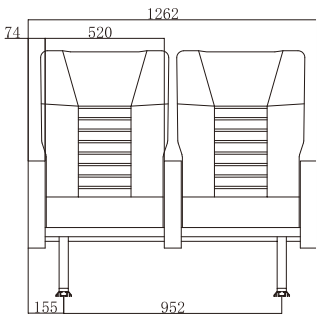



Reference height / width / depth 参考总高 / 总宽 / 总深	1060 / 1262 / 750 mm
Weight: 2 / 3 / 4 seats 双人 / 三人 / 四人重量	30 / 42 / 54 kg

Drawings show structure and layout. Dimensions follow the specification table and confirmed project drawings.
示意图用于结构与排布参考，尺寸以参数表及项目确认图纸为准。

Contact Jiuhui

联系我们

Taicang Jiuhui Trading Co., Ltd.

Marine Passenger Seat Export Partner

WEBSITE

www.tcjiuhui.com

EMAIL

sales@tcjiuhui.com

WHATSAPP / TEL

+86 189-6262-2690

ADDRESS

Building E-2, No. 649 Hutaixin Road, Huangjing Town, Taicang, Suzhou, Jiangsu, China

For a quotation, please share your vessel type, seat quantity, cabin layout, upholstery requirements and destination port.